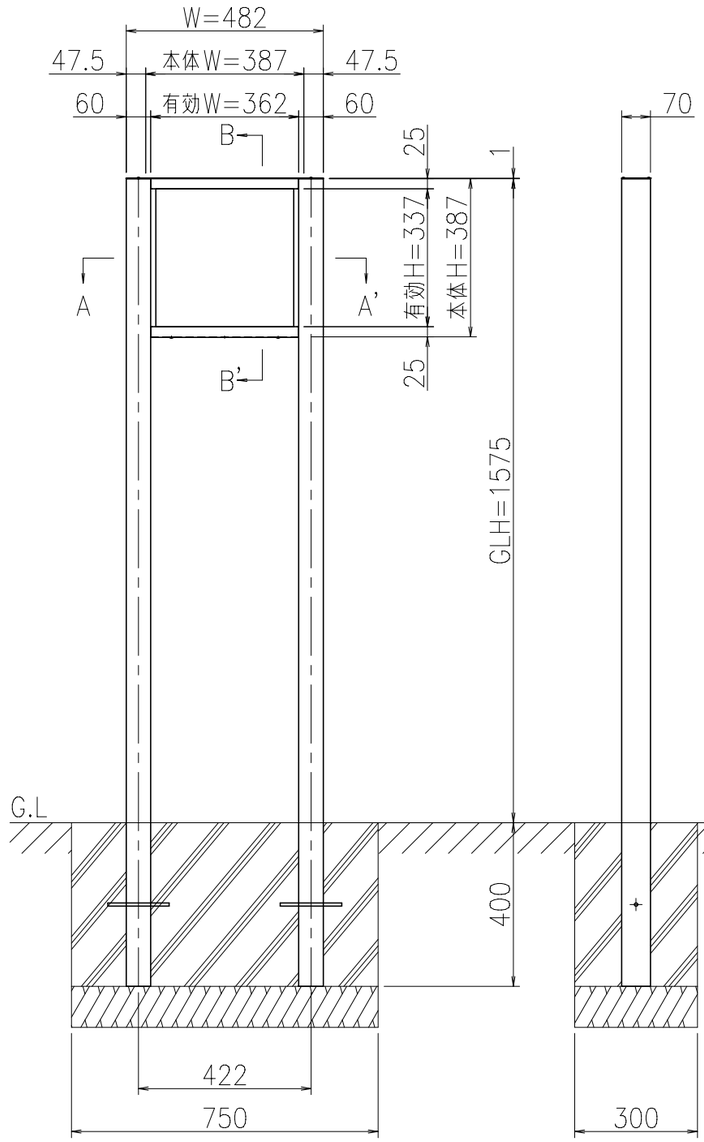

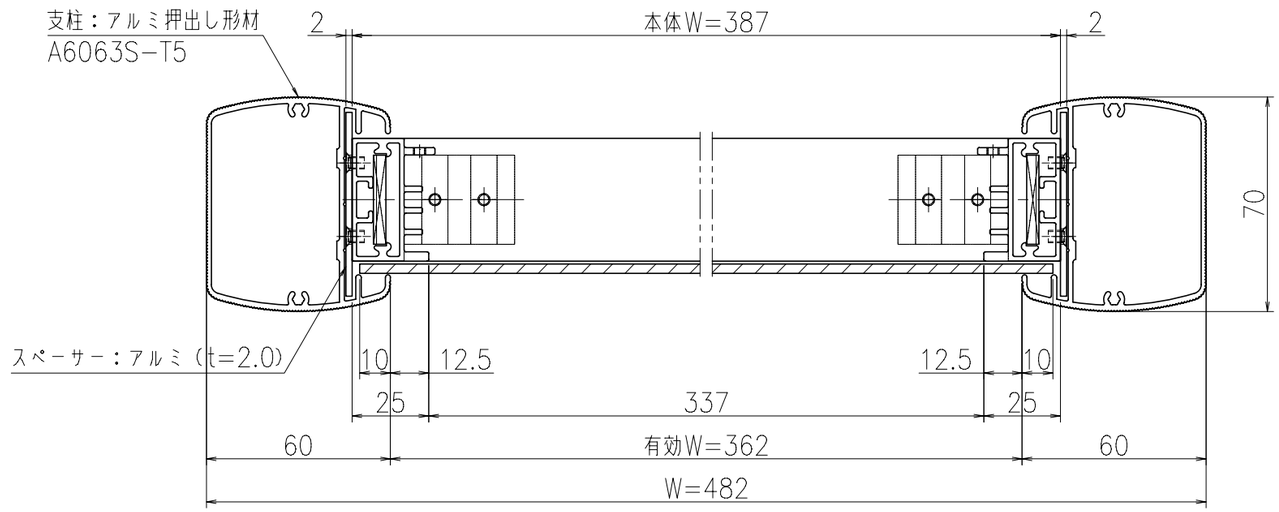

A-A'断面図（S=1：2）

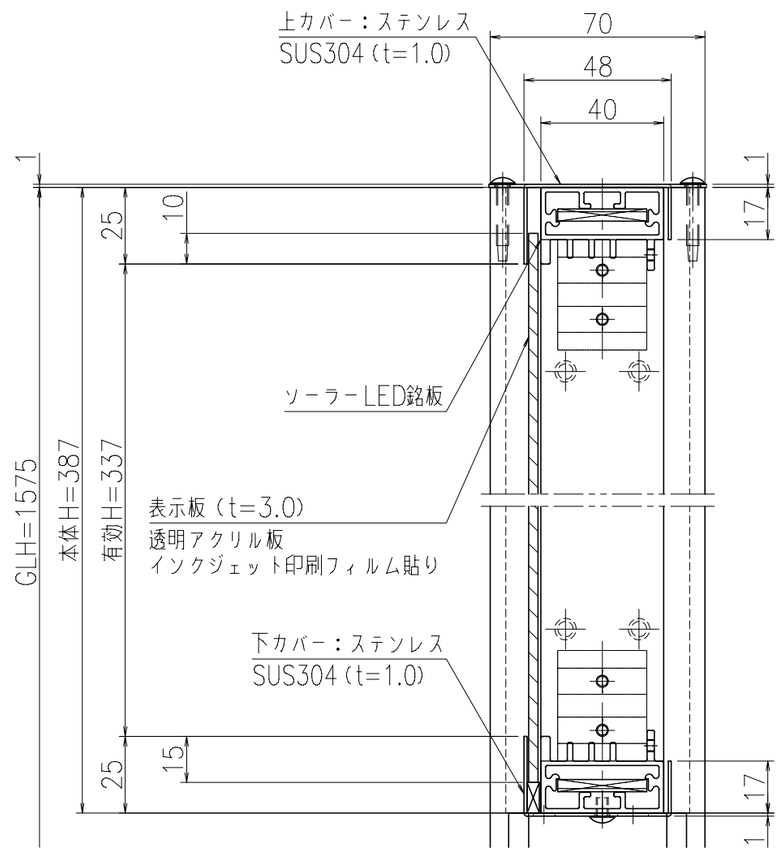

B-B'断面図（S=1：2）

製品色調	サンシルバー色（SLC）、ダークブロンズ（BD）
支柱	アルミ押出し形材　A6063S-T5（JIS H8602：2010）
上下カバー	ステンレス　SUS304（t=1.0）（H.L）
スペーサー	アルミ　A1100P（t=2.0）
表示板	透明アクリル板（t=3.0） インクジェット印刷（片面）

注記：上記基礎寸法は、風速Vo=30m/s、長期地耐力50kN/m^{2}にて算出。

御承認	KASHII	名称　サインボード NSS-0404	尺度（A3）　1:15 作成日　2025.04.14

A3