株式会社カシイ

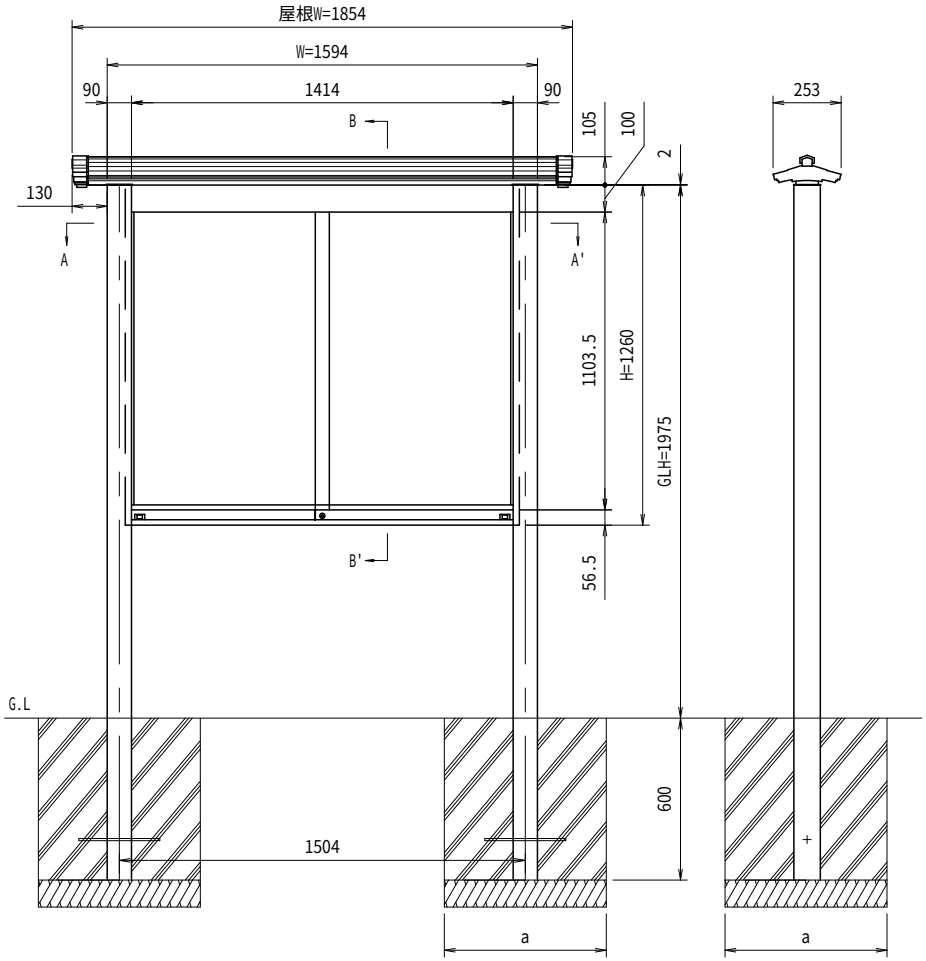

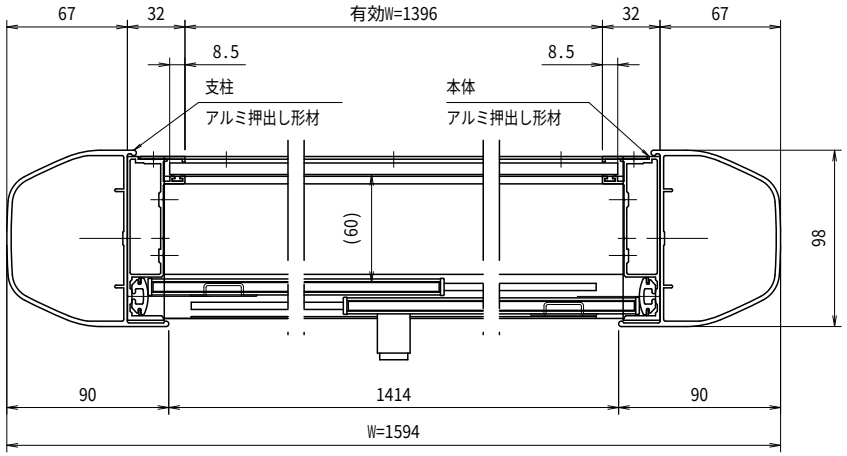

A-A'断面図（S=1：3）

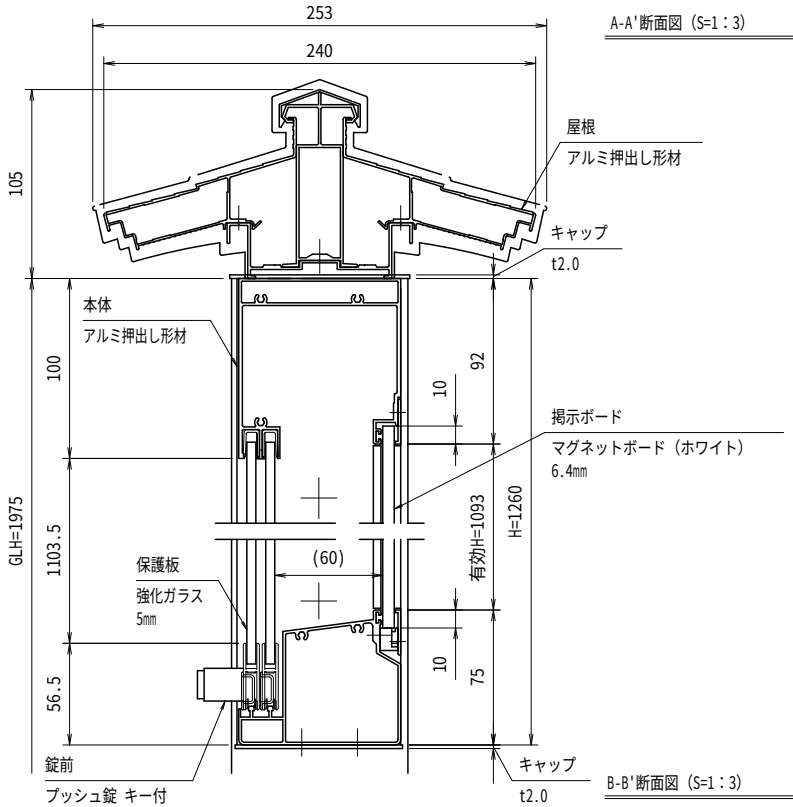

B-B'断面図（S=1：3）

※有効W,有効Hは掲示可能寸法を示す。

本体・支柱・屋根：アルミ押出し形材　クリアー付　　重量：54kg
色　　調：ＢＤ（ダークブロンズ）
掲示ボード：マグネットボード（ホワイト）6.4mm（マグネット付）
照　　明：なし
保　護　板：強化ガラス 5mm
錠　　前：プッシュ錠 キー付

基礎寸法 a

基準風速 Vo（m/s）	地耐力（kN/m²）	
	50	100
30	450	300
32	500	350
34	550	350
36	550	400
38	600	450

御承認	KASHII	名称 ポステージ PKA-H-1512-YS_照明なし_強化_キー付	尺度（A3） 1:20 作成日 2018.07.17

A3