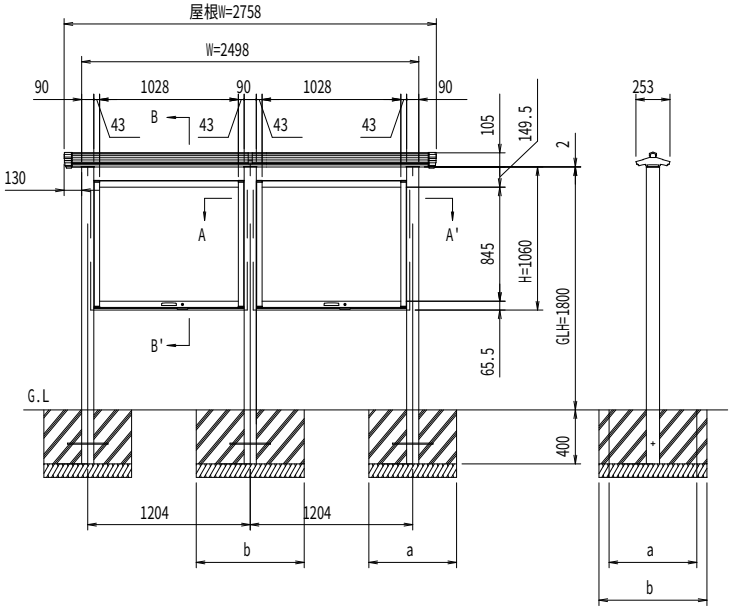

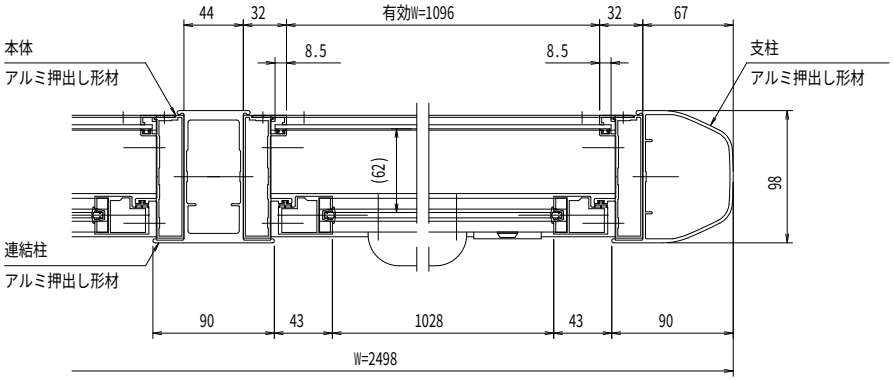

A-A'断面図（S=1：4）

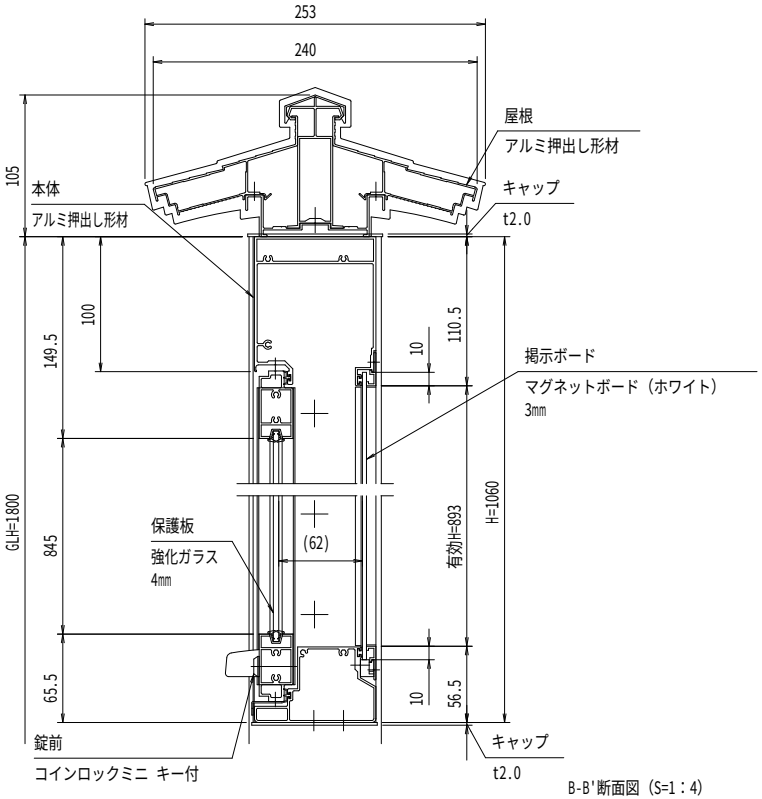

B-B'断面図（S=1：4）

※有効W,有効Hは掲示可能寸法を示す。

本体・支柱・屋根・連結柱：アルミ押出し形材　クリアー付
重　　量：68kg（単体35kg/台＋連結33kg/台）
色　　調：ＢＤ（ダークブロンズ）
掲示ボード：マグネットボード（ホワイト）3㎜
（マグネット付）
照　　明：なし
保　護　板：強化ガラス 4㎜
錠　　前：コインロックミニ キー付

基礎寸法 a,b

基準風速 Vo（m/s）	地耐力（kN/m²）			
	50		100	
	a	b	a	b
30	500	650	400	550
32	550	700	400	600
34	550	750	450	600
36	600	750	450	650
38	650	800	500	700

御承認	KASHII	名称 ポステージ　連結タイプ	尺度（A3） 1:40
		PKA-P-1210-2WYS_照明なし	作成日 2018.10.18

A3