株式会社カシイ

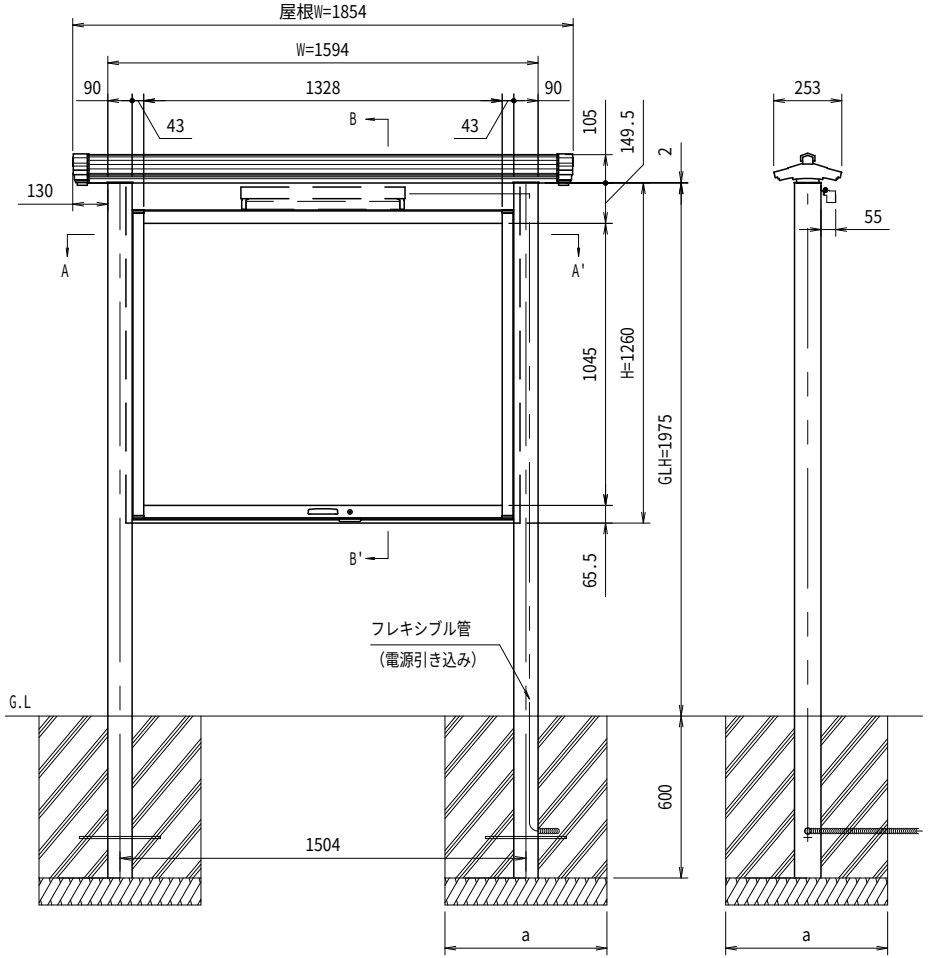

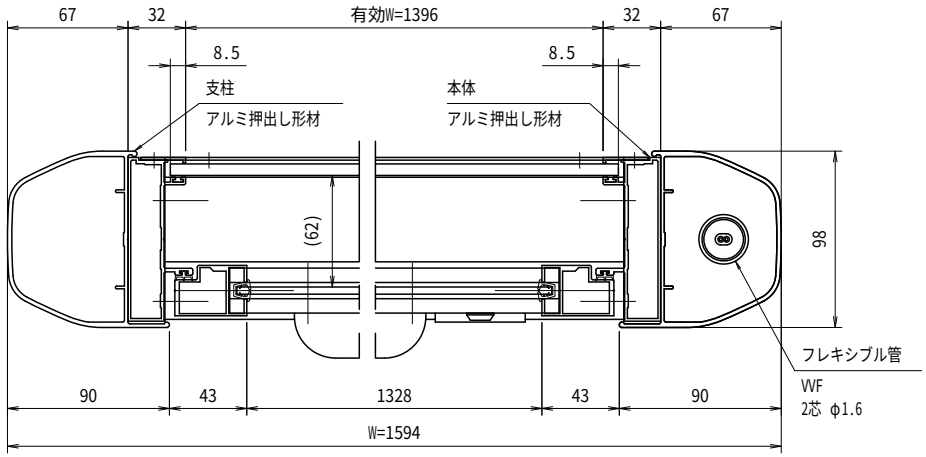

A-A'断面図（S=1：3）

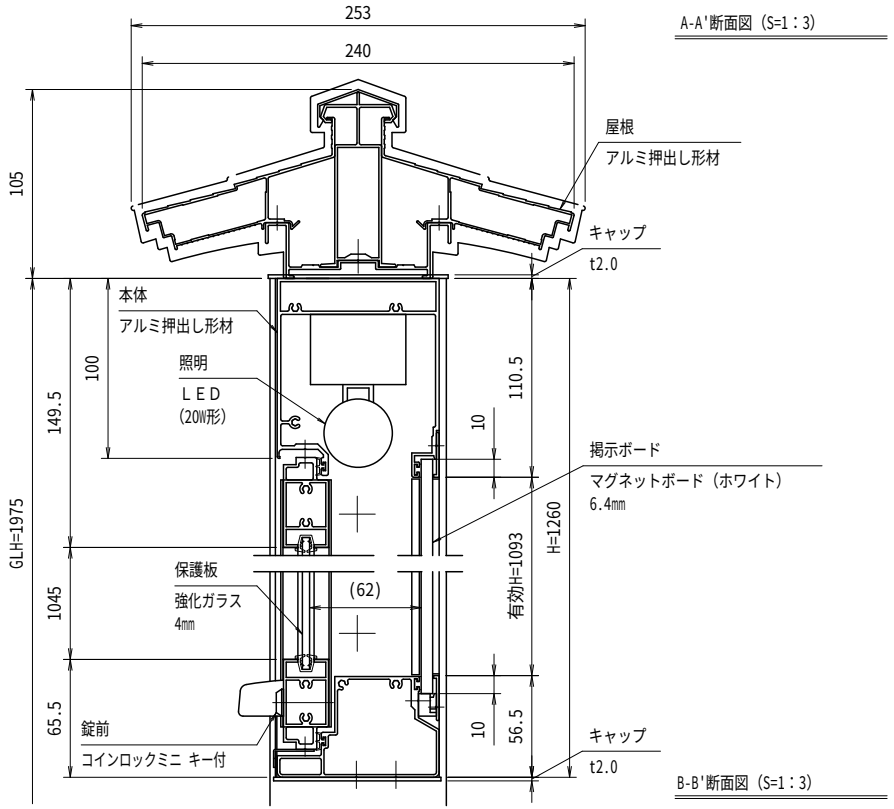

B-B'断面図（S=1：3）

※有効W,有効Hは掲示可能寸法を示す。

本体・支柱・屋根：アルミ押出し形材　クリアー付　　重量：46kg
色　　調：ＢＤ（ダークブロンズ）
掲示ボード：マグネットボード（ホワイト）6.4mm（マグネット付）
照　　明：ＬＥＤ（自動点滅器付）AC100V
保　護　板：強化ガラス 4mm
錠　　前：コインロックミニ キー付

※一次電源は、向かって右側の支柱から引き込み。

基礎寸法 a

基準風速 Vo（m/s）	地耐力（kN/m²） 50	100
30	450	300
32	500	350
34	550	350
36	550	400
38	600	450

御承認	KASHII	名称 ポステージ PKA-P-1512-YS_LED	尺度（A3） 1:20 作成日 2018.07.17

A3