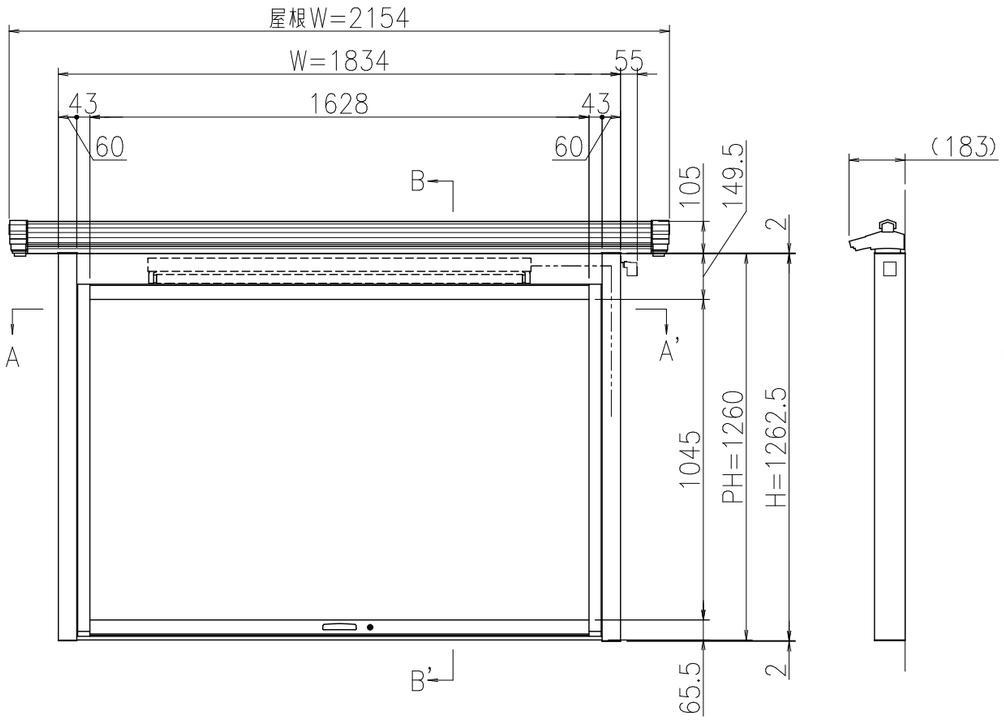

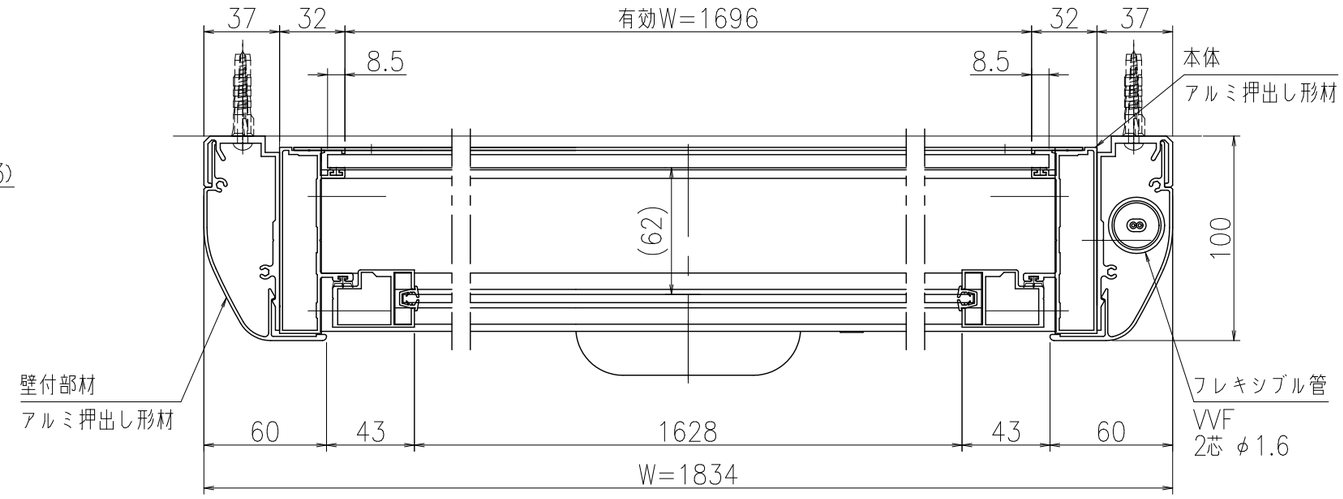

A−A'断面図（S=1：3）

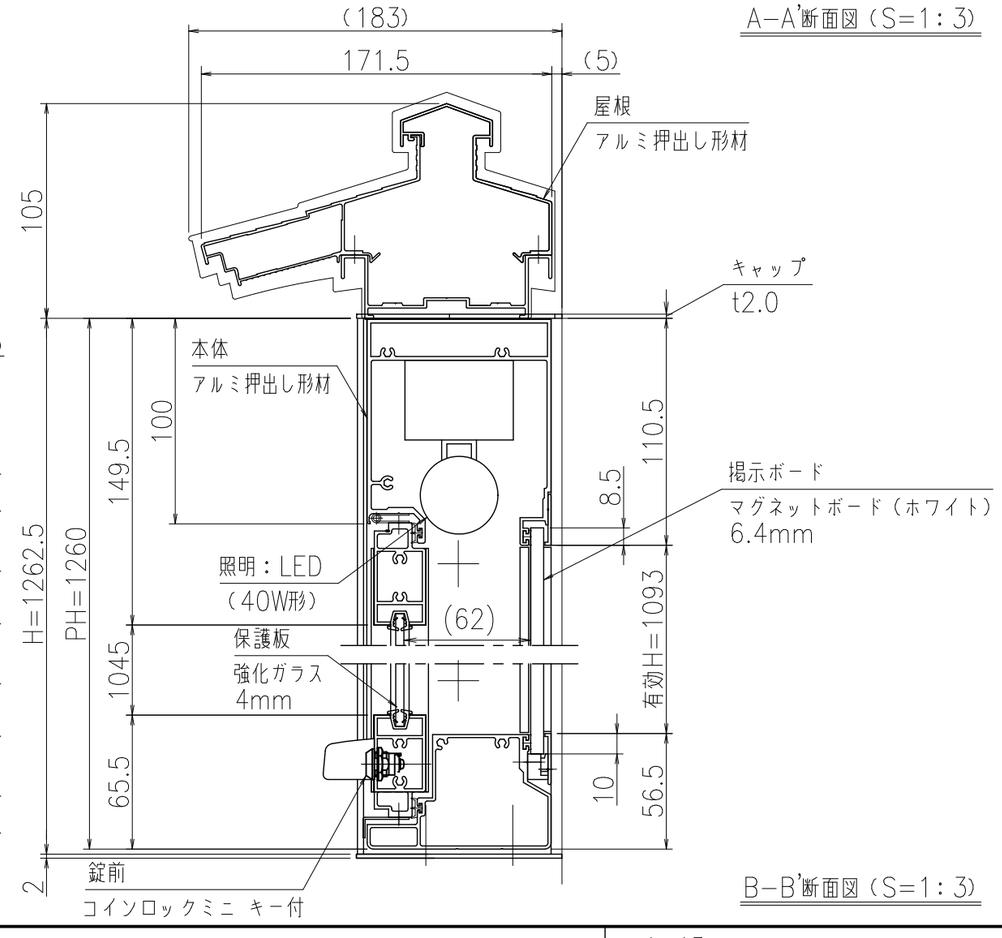

B−B'断面図（S=1：3）

壁面取り付け穴寸法

※図中のαの範囲で一次電源を引き込んでください。

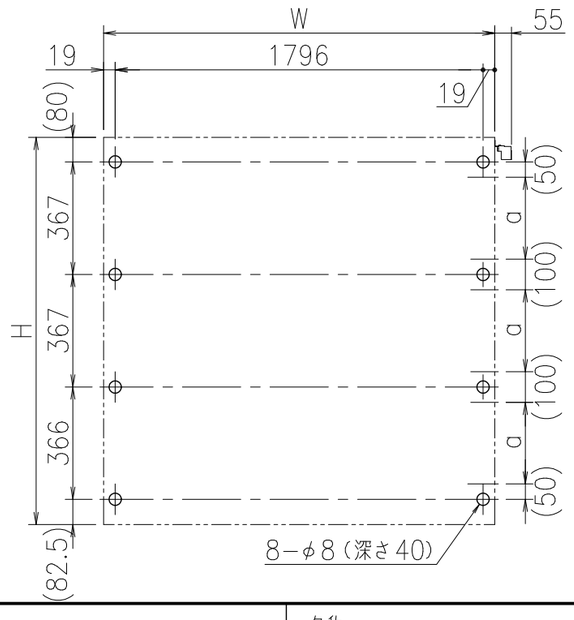

※有効W,有効Hは掲示可能寸法を示す。

本体・壁付・屋根	アルミ押出し形材　クリアー付　　重量：56kg
色調	BD（ダークブロンズ）
掲示ボード	マグネットボード（ホワイト）6.4mm（マグネット付）
照明	LED（自動点滅器付）AC100V
保護板	強化ガラス 4mm
錠前	コインロックミニ キー付

※一次電源は、向かって右側の壁掛材から引き込み。

御承認	KASHII	名称 ポステージ PKA−P−1812−YK_LED_強化_キー付	尺度（A3） 1:20 作成日 2025.11.26

A3