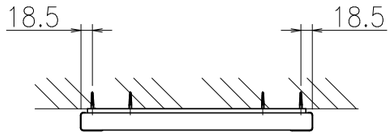

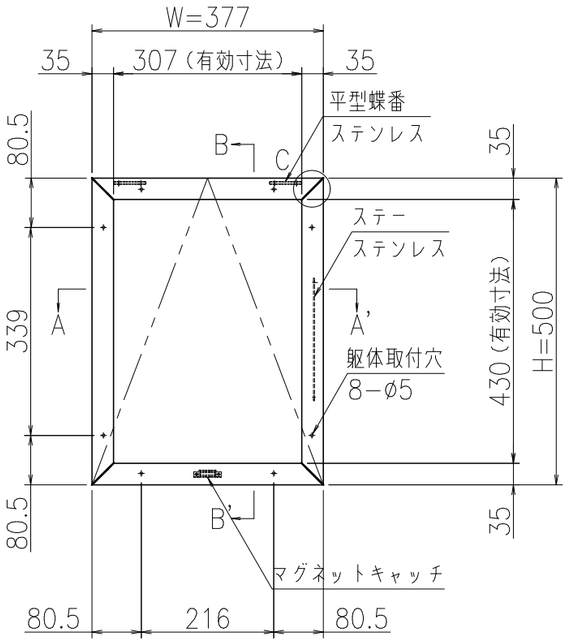

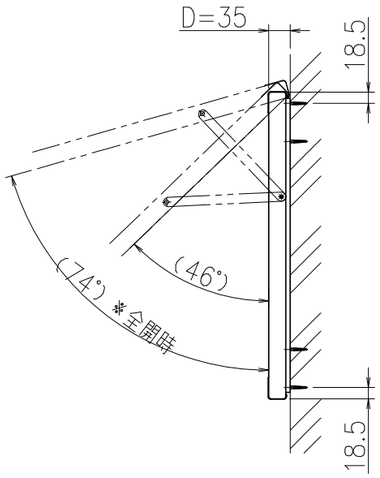

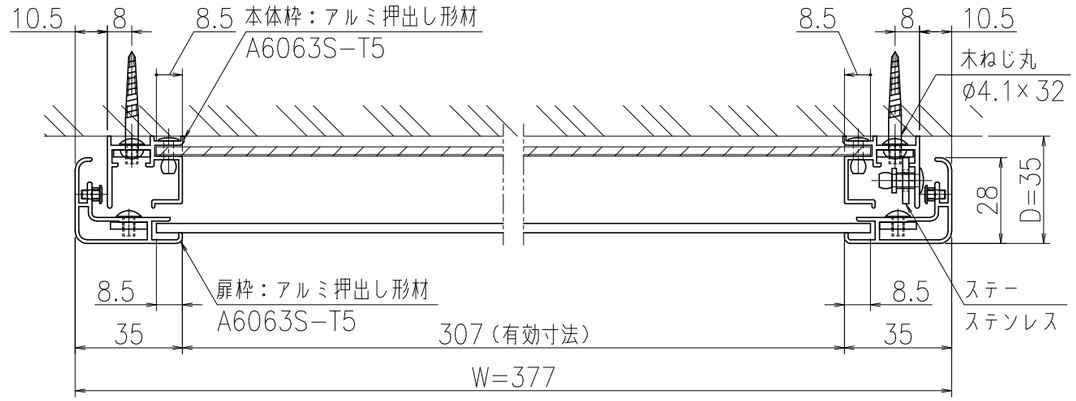

A−A'断面図（S=1：2）

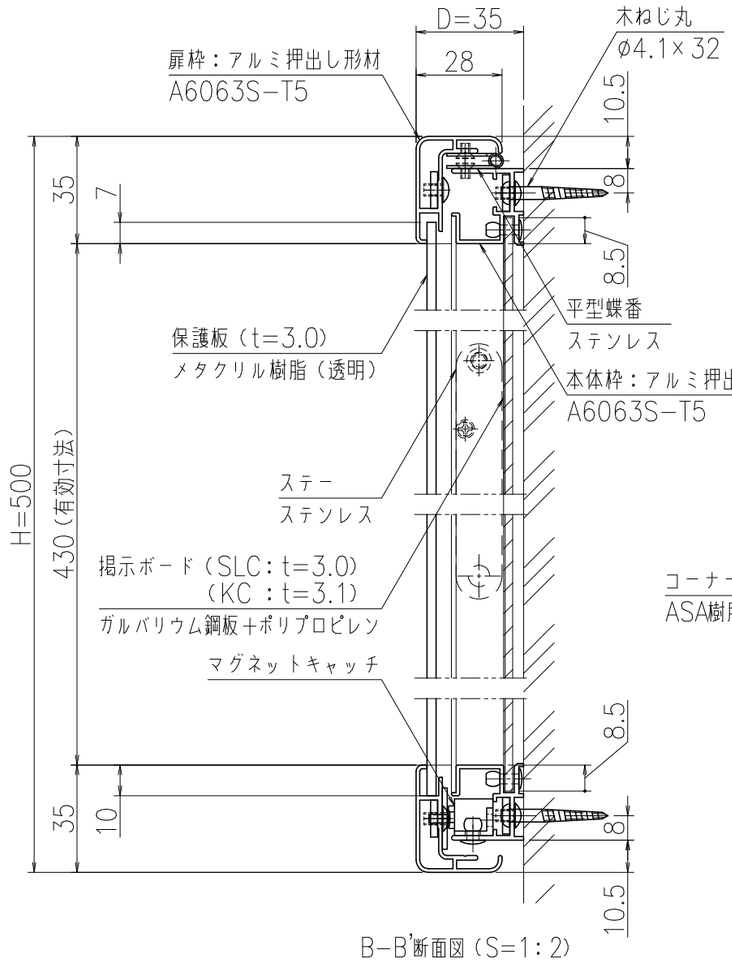

B−B'断面図（S=1：2）

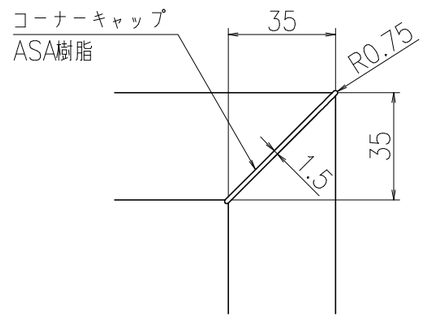

C部納まり図（S=1:2）

製品色調	サンシルバー（SLC），ブラック（KC）
本体枠・扉枠	アルミ押出し形材　A6063S−T5（JIS H8602：2010）
掲示ボード	ガルバリウム鋼板＋ポリプロピレン（SLC：t=3.0，KC：t=3.1） マグネットタイプ（SLC：ホワイト，KC：ブラック）
保護板	メタクリル樹脂（t=3.0）（透明）
錠前	なし
製品重量	SLC：4kg，KC：4kg

御承認	KASHII	名称　ポステージ_アルミ製屋内掲示板 PKI−P−A3タテ（保護板あり・跳ね上げタイプ）	尺度（A3）　1:10 作成日　2023.11.10

A3