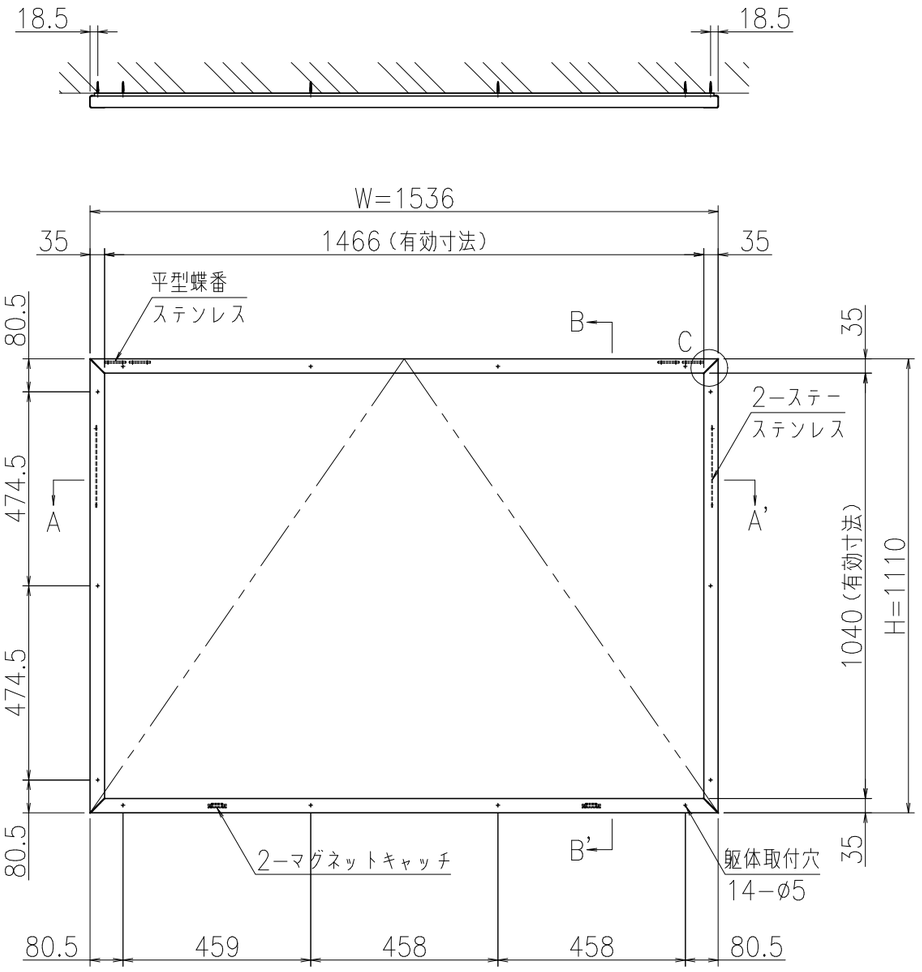

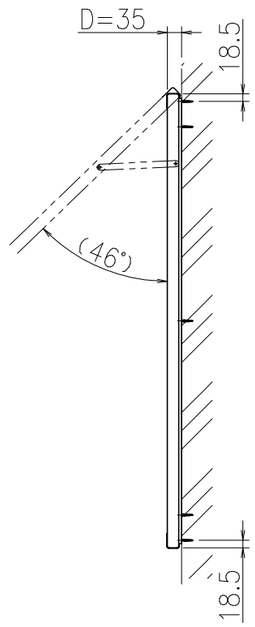

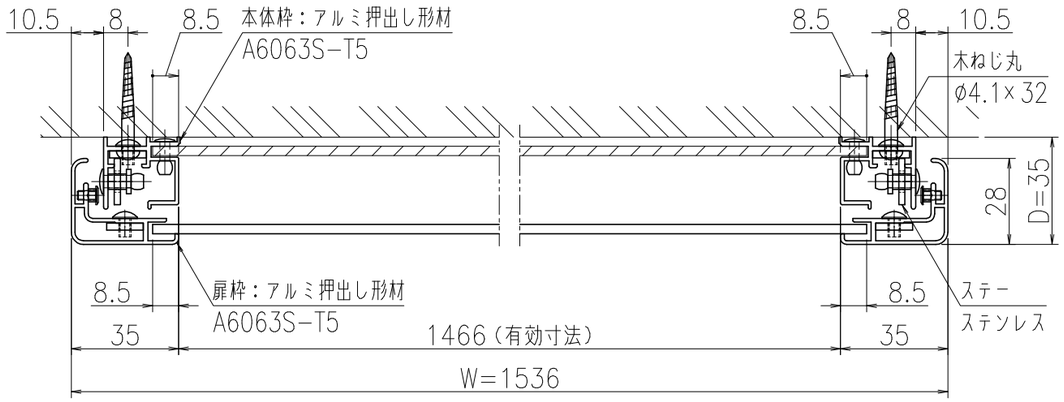

A−A'断面図（S=1：2）

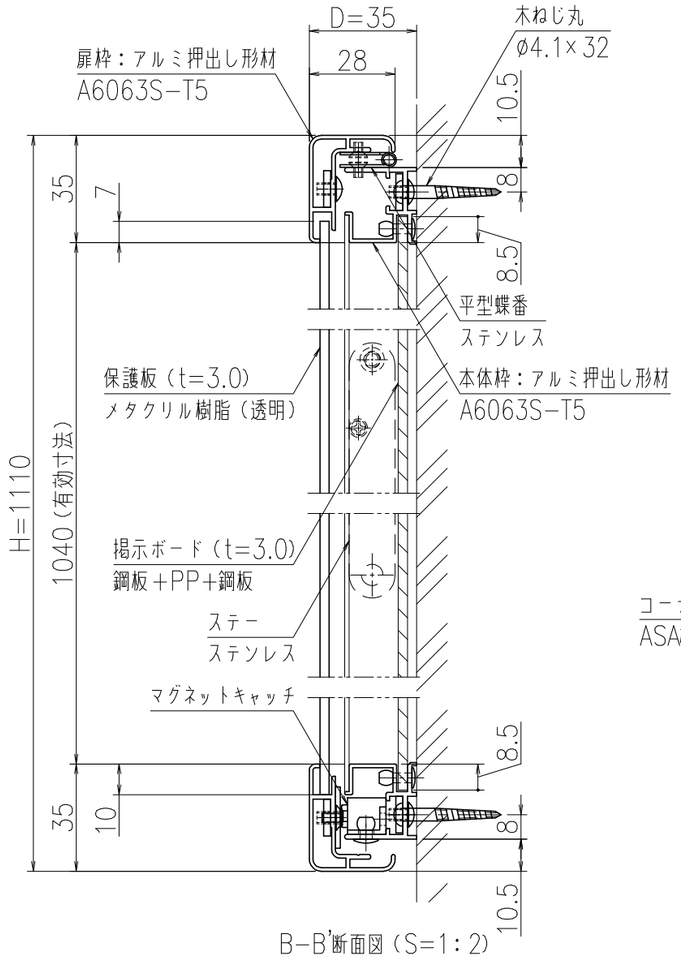

B−B'断面図（S=1：2）

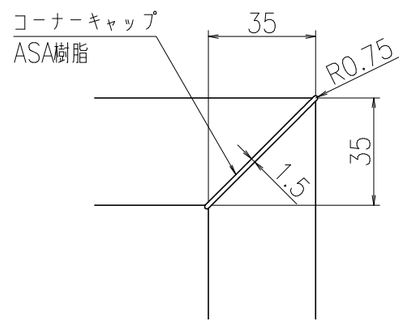

C部納まり図（S=1：2）

製品色調	サンシルバー（SLC）
本体枠・扉枠	アルミ押出し形材　A6063S−T5（JIS H8602：2010）
掲示ボード	鋼板＋PP＋鋼板（t=3.0） マグネットタイプ（ホワイト）
保護板	メタクリル樹脂（t=3.0）（透明）
錠前	なし
製品重量	19kg

御承認	KASHII	名称　ポステージ_アルミ製屋内掲示板 PKI−P−B0ヨコ（保護板あり・跳ね上げタイプ）	尺度（A3）　1:15 作成日　2023.11.10

A3